ALZATINE Backsplashes

SPECIFICHE PER INSTALLAZIONE
INSTALLATION SPECIFICATIONS
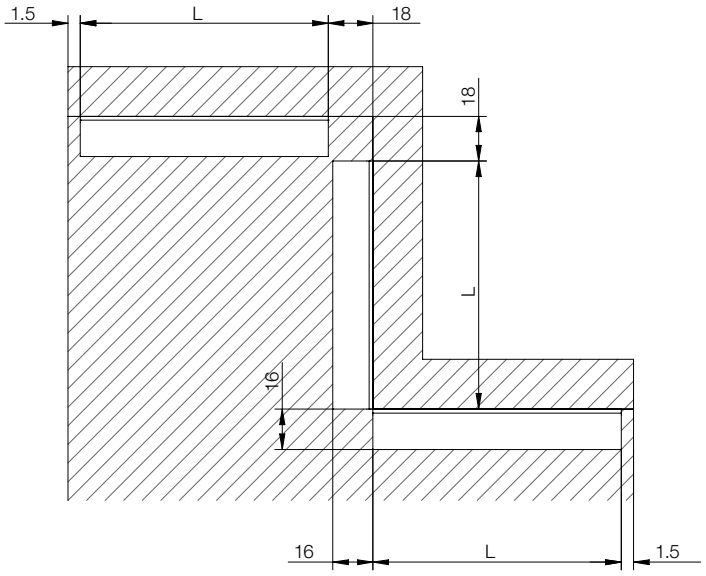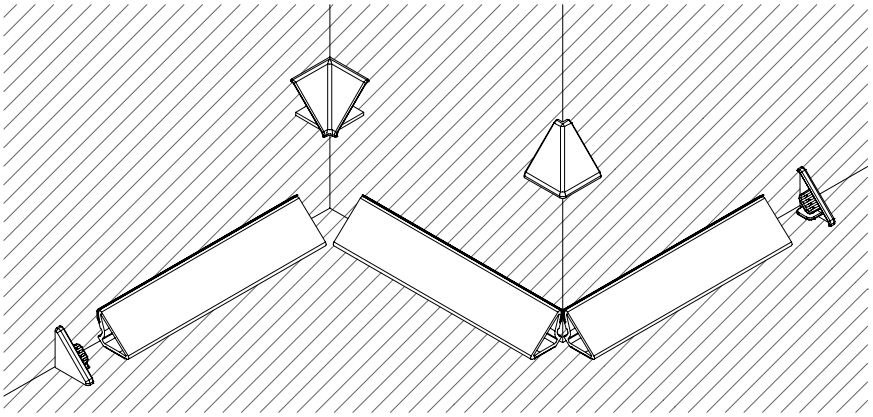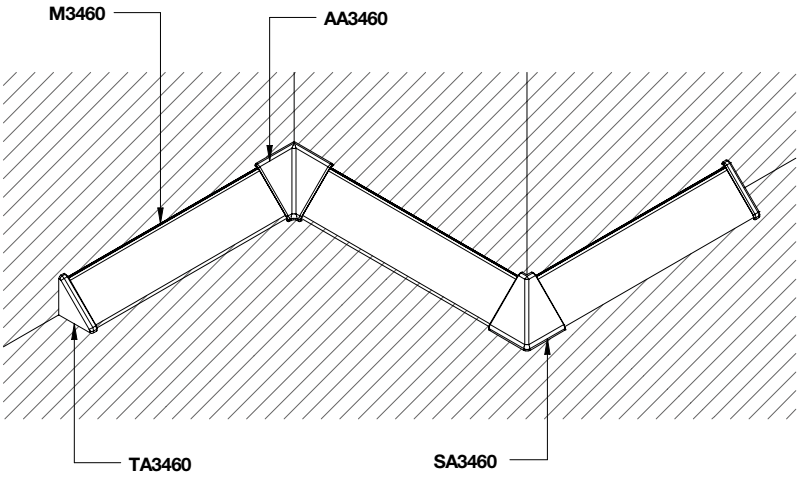
M3460