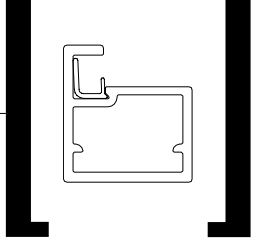

ACCESSORI PROFILI ANTINE Door profile accessories

R959

Profilo bordo per ante spessore 18 mm.
Edge profile for doors 18 mm thick.

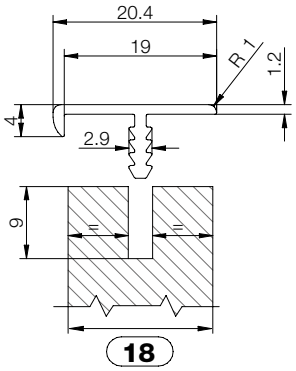

Code	L. (mm)	min. order (Mt)	qty/box (No)	Kg/box
R959xxxL39	3900	195	50	23,60

R2540

Profilo bordo per ante spessore 20 mm.
Edge profile for doors 20 mm thick.

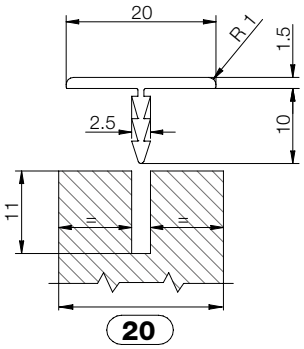

Code	L. (mm)	min. order (Mt)	qty/box (No)	Kg/box
R2540xxxL42	4200	210	50	26,00